www.rodavigo.net +34 986 288118
Servicio de Att. al Cliente

Norma ISO [ISO 21287]
Cilindro compacto
Doble efecto con vástago simple
Serie C55
ø20, ø25, ø32, ø40, ø50, ø63, ø80, ø100

Características

- Cilindros compactos conforme a la norma ISO con dimensiones externas estándares según ISO21287.
- Completa gama de fijaciones disponibles.
- Fácil montaje gracias a orificios pasantes roscados en el cuerpo.
- Vástago con rosca macho disponible como opción.

Símbolo

Doble efecto con vástago simple

Forma de pedido

Sin detector magnético	C55	B	20	10	
Con detector magnético	CD55	B	20	10	

Imán integrado

Tipo de montaje

B	Taladro pasante/Taladros roscados en ambos extremos (estándar)

* Pida las fijaciones de montaje por separado. Véase la tabla de la página 619

Diámetro

20	20 mm
25	25 mm
32	32 mm
40	40 mm
50	50 mm
63	63 mm
80	80 mm
100	100 mm

Carrera del cilindro [mm]

Diámetro [mm]	Carrera estándar [mm]
20 a 63	5, 10, 15, 20, 25, 30, 35, 40, 45, 50, 60, 80, 100, 125, 150
80, 100	10, 15, 20, 25, 30, 35, 40, 45, 50, 60, 80, 100, 125

Rosca en el extremo del vástago

—	Rosca hembra en el extremo del vástago
M	Rosca macho en el extremo del vástago *

* Rosca macho en el extremo del vástago bajo demanda.

Recomendación de producto

Los artículos en stock pueden sufrir modificaciones sin previo aviso.

Productos en stock para una rápida entrega

Referencia	Carrera (□)
C*55B20-□	5, 10, 15, 20, 25, 30, 35, 40, 45, 50, 60, 80, 100, 125, 150
C*55B20-□M	5, 10, 15, 20, 25, 30, 35, 40, 45, 50, 60, 80, 100, 125, 150
C*55B25-□	5, 10, 15, 20, 25, 30, 35, 40, 45, 50, 60, 80, 100, 125, 150
C*55B25-□M	5, 10, 15, 20, 25, 30, 35, 40, 45, 50, 60, 80, 100, 125, 150
C*55B32-□	5, 10, 15, 20, 25, 30, 35, 40, 45, 50, 60, 80, 100, 125, 150
C*55B32-□M	5, 10, 15, 20, 25, 30, 35, 40, 45, 50, 60, 80, 100, 125, 150
C*55B40-□	5, 10, 15, 20, 25, 30, 35, 40, 45, 50, 60, 80, 100, 125, 150
C*55B40-□M	5, 10, 15, 20, 25, 30, 35, 40, 45, 50, 60, 80, 100, 125, 150
C*55B50-□	5, 10, 15, 20, 25, 30, 35, 40, 45, 50, 60, 80, 100, 125, 150
C*55B50-□M	5, 10, 15, 20, 25, 30, 35, 40, 45, 50, 60, 80, 100, 125, 150
C*55B63-□	5, 10, 15, 20, 25, 30, 35, 40, 45, 50, 60, 80, 100, 125, 150
C*55B63-□M	5, 10, 15, 20, 25, 30, 35, 40, 45, 50, 60, 80, 100, 125, 150
C*55B80-□	10, 15, 20, 25, 30, 35, 40, 45, 50, 60, 80, 100, 125
C*55B80-□M	10, 15, 20, 25, 30, 35, 40, 45, 50, 60, 80, 100, 125
C*55B100-□	10, 15, 20, 25, 30, 35, 40, 45, 50, 60, 80, 100, 125
C*55B100-□M	10, 15, 20, 25, 30, 35, 40, 45, 50, 60, 80, 100, 125

* Detector magnético –: sin
D: con

Detectores magnéticos

- D-M9PWL (indicación en 2 colores PNP)
- D-M9NWL (indicación en 2 colores NPN)

Nota) Para más opciones, consulte la sección Detector magnético, página 1025

Productos relacionados

Serie ASR/ASQ - Válvulas de ahorro de aire - página 1276
Series AS - Reguladores de caudal - página 1258
Serie RB - Amortiguador hidráulico - página 821
Serie SY - Válvulas - página 74, 110, 129
Serie SV - Válvulas - página 29
Serie VQC - Válvulas - página 221
Serie AC - Tratamiento de aire - página 1079
Serie IDK - Moisture control tube - página 1180
Serie TU - Tubos - página 1253
Serie KQ2 - Racores - página 1214

Para más opciones y detalles de los productos, consulte nuestros catálogos específicos o nuestra información online.

Polígono Industrial O Rebullón s/n. 36416 - Mos - España - rodavigo@rodavigo.com

www.rodavigo.net +34 986 288118
Servicio de Att. al Cliente

Características técnicas

Tipo		Neumático (sin lubricación)
Actuación		Doble efecto con vástago simple
Fluido		Aire
Presión de prueba		1.5 MPa
Presión máx. de trabajo		1.0 MPa
Presión mín. de trabajo		0.05 MPa (ø20 a ø63), 0.03 MPa (ø80, ø100)
Temperatura ambiente y de fluido		Sin detector magnético: -10 a 70ºC (sin congelación) Con detector magnético: -10 a 60ºC (sin congelación)
Amortiguación		Topes elásticos en ambos extremos
Tolerancia de longitud de carrera Nota)		$^{+1.0}_{0}$ mm
Montaje		Taladro pasante/Ambos extremosTaladros roscados, escuadra, brida anterior, fijación oscilante macho
Velocidad del émbolo	ø20 a ø63	50 a 500 mm/s
	ø80, ø100	50 a 300 mm/s

Nota) La tolerancia de la longitud de carrera no incluye la modificación en la amortiguación.

Piezas de repuesto: Juego de juntas

Diámetro [mm]	Ref. del juego
20	CQ2B20-PS
25	CQ2B25-PS
32	CQ2B32-PS
40	CQ2B40-PS
50	CQ2B50-PS
63	CQ2B63-PS
80	CQ2B80-PS
100	CQ2B100-PS

Carga lateral admisible

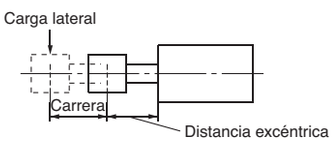

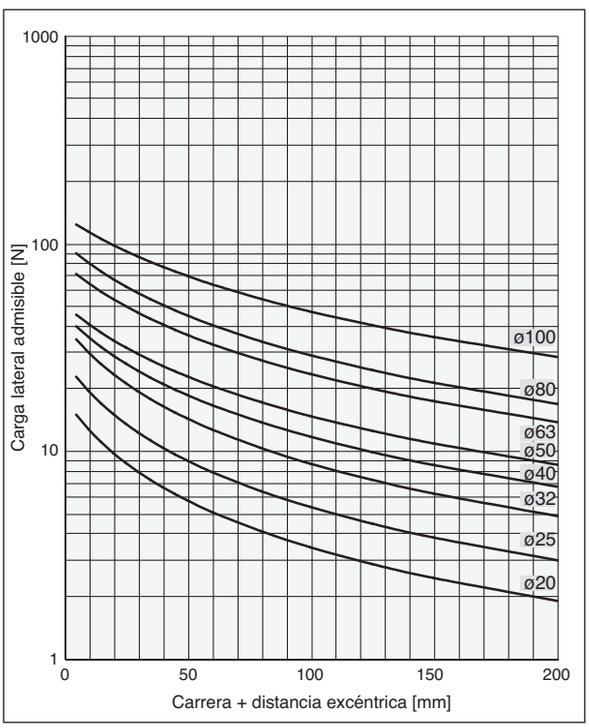

Energía cinética admisible

Presión de trabajo: 1 MPa

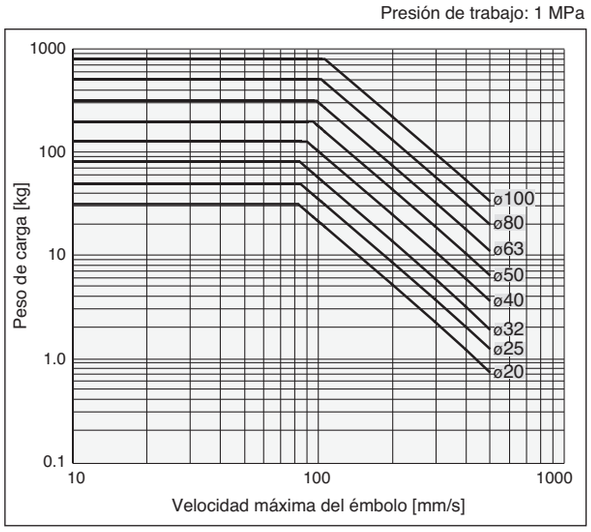

Polígono Industrial O Rebullón s/n. 36416 - Mos - España - rodavigo@rodavigo.com

www.rodavigo.net +34 986 288118
Servicio de Att. al Cliente

Dimensiones

ø20, ø25

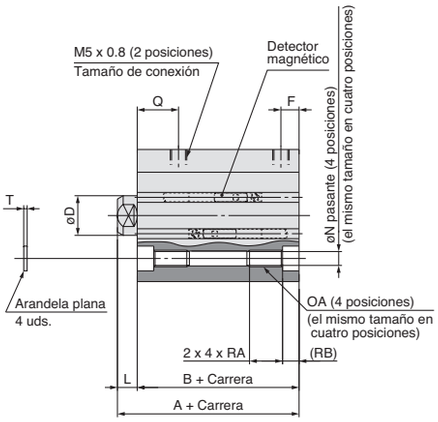

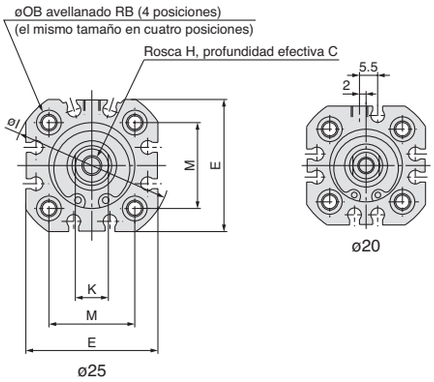

M: Rosca macho en el extremo del vástago

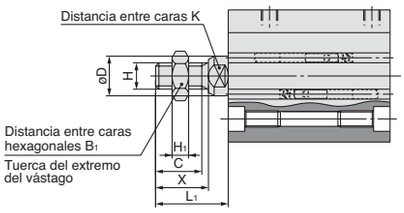

Rosca macho en el extremo del vástago [mm]

Diámetro [mm]	B_1	C	D	H	H_1	K	L_1	X
20	13	14	10	M8	5	8	22	16
25	13	14	12	M8	5	10	22	16

Modelo básico [mm]

Diámetro [mm]	A	B	C	D	E	F	H	I	K	L	M	N	OA	OB	Q	RA	RB	T
20	43	37	10	10	36	5.5	M6	43	8	6	22	4.5	M5	7.5	13	10	5	0.8
25	45	39	10	12	40	5.5	M6	48	10	6	26	4.5	M5	7.5	13	10	5	0.8

Dimensiones

ø32 a ø63

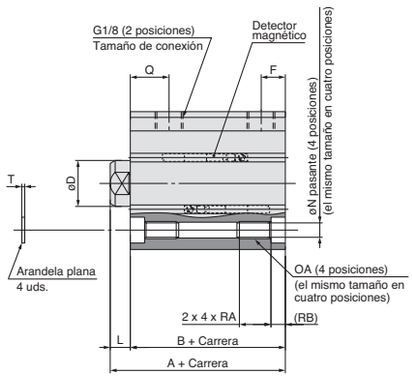

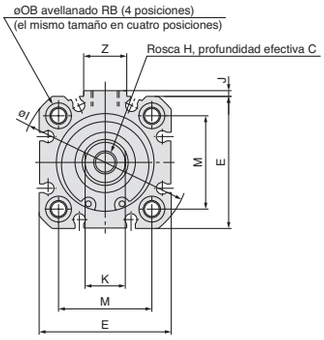

M: Rosca macho en el extremo del vástago

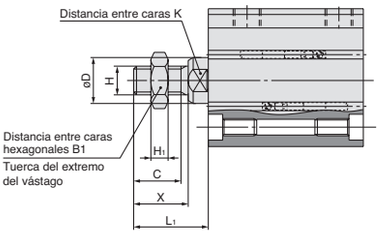

Rosca macho en el extremo del vástago [mm]

Diámetro [mm]	B_1	C	D	H	H_1	K	L_1	X
32	17	16.5	16	M10	6	14	26	19
40	17	16.5	16	M10	6	14	26	19
50	19	19.5	20	M12	7	17	30	22
63	19	19.5	20	M12	7	17	30	22

Modelo básico [mm]

Diámetro [mm]	A	B	C	D	E	F	H	I	J	K	L	M	N	OA	OB	Q	RA	RB	T	Z
32	51	44	12	16	46	8.5	M8	59	2	14	7	32.5	5.5	M6	9	14.5	11	5	1	15
40	52	45	12	16	52	9.5	M8	67	3	14	7	38	5.5	M6	9	14.5	11	5	1	17
50	53	45	16	20	64	10.5	M10	82	2	17	8	46.5	6.6	M8	10.5	13.5	15	5	1.6	17
63	57	49	16	20	74	14.5	M10	96	3	17	8	56.5	6.6	M8	10.5	15.5	15	5	1.6	17

Para más opciones y detalles de los productos, consulte nuestros catálogos específicos o nuestra información online.

Polígono Industrial O Rebullón s/n. 36416 - Mos - España - rodavigo@rodavigo.com

www.rodavigo.net +34 986 288118
Servicio de Att. al Cliente

Dimensiones

ø80, ø100

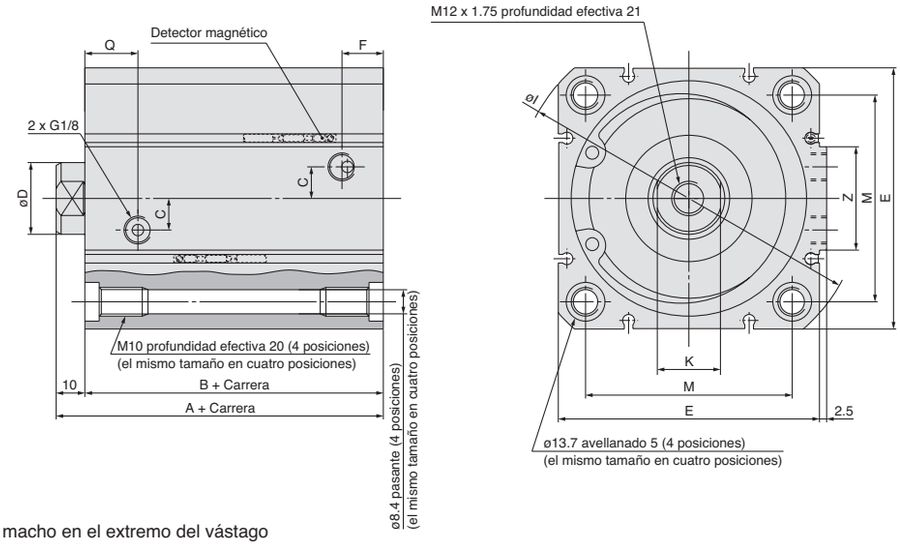

M: Rosca macho en el extremo del vástago

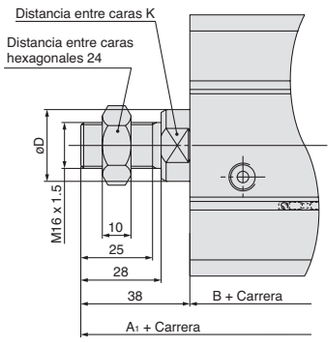

Modelo básico [mm]

Diámetro [mm]	A	B	C	D	E	F	I	K	M	Q	Z
80	64	54	11	25	91	15	121	22	72	19	36
100	77	67	14	30	111	18	145	27	89	26	42

Rosca macho en el extremo del vástago [mm]

Diámetro [mm]	A_1
80	92
100	106.5

Polígono Industrial O Rebullón s/n. 36416 - Mos - España - rodavigo@rodavigo.com

www.rodavigo.net +34 986 288118
Servicio de Att. al Cliente

Fijaciones de montaje

Fijación por escuadra

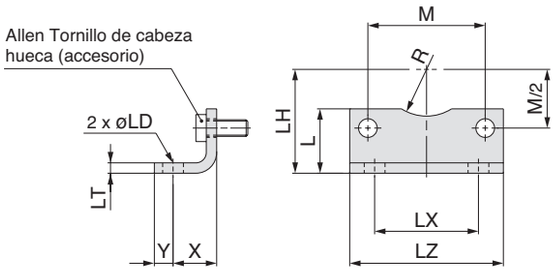

[mm]

Diámetro [mm]	L	LD	LH	LT	LX	LZ	M	R	X	Y	Tornillo Allen
20	22	7	27	4	22	36	22	8	16	7	M5
25	22	7	29	4	26	40	26	10	16	7	M5
32	24.5	7	33.5	4	32	46	32.5	15	16	7	M6
40	26	10	38	4	36	52	38	17.5	18	9	M6
50	31	10	45	5	45	64	46.5	20	21	9	M8
63	31	10	50	5	50	74	56.5	22.5	21	9	M8
80	38.5	12	63	6	63	96	72	—	26	11	M10
100	45	14.5	74	6	75	116	89	—	27	13	M10

Fijación por brida

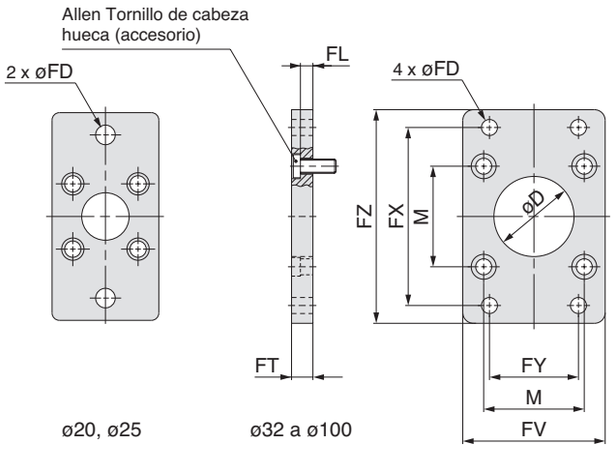

[mm]

Diámetro [mm]	D_{H11}	M	FD	FL	FT	FV	FX	FY	FZ	Tornillo Allen
20	16	22	6.6	2.8	8	38	55	—	68	M5
25	16	26	6.6	2.8	8	38	60	—	73	M5
32	30	32.5	7	5	10	50	64	32	79	M6
40	35	38	9	5	10	55	72	36	90	M6
50	40	46.5	9	6	12	70	90	45	110	M8
63	45	56.5	9	6	12	80	100	50	120	M8
80	45	72	12	8	16	100	126	63	153	M10
100	55	89	14	8	16	120	150	75	178	M10

Fijación oscilante macho

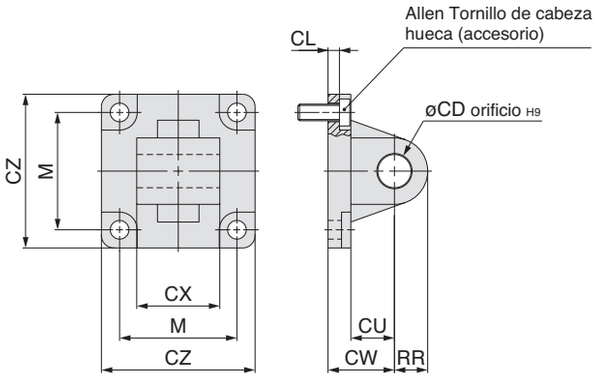

[mm]

Diámetro [mm]	CD_{H9}	CL	CU	CW	$CX^{-0.2}_{-0.6}$	CZ	M	RR	Tornillo Allen
20	8	3	12	20	16	35	22	9	M5
25	8	3	12	20	16	40	26	9	M5
32	10	5.5	12	22	26	45	32.5	9.5	M6
40	12	5.5	15	25	28	51	38	12	M6
50	12	6.5	15	27	32	64	46.5	12	M8
63	16	6.5	20	32	40	74	56.5	16	M8
80	16	10	20	36	50	94	72	16	M10
100	20	10	25	41	60	113	89	20	M10

Referencias de las fijaciones de montaje

Diámetro [mm]	Escuadra	Brida	Fijación oscilante macho
20	C55-L020	C55-F020	C55-C020
25	C55-L025	C55-F025	C55-C025
32	C55-L032	C55-F032	C55-C032
40	C55-L040	C55-F040	C55-C040
50	C55-L050	C55-F050	C55-C050
63	C55-L063	C55-F063	C55-C063
80	C55-L080	C55-F080	C55-C080
100	C55-L100	C55-F100	C55-C100

- Pida dos escuadras para cada cilindro.
- Los componentes de cada fijación son los siguientes: Escuadra, brida, fijación oscilante macho/perno de montaje del cuerpo

Actuadores

Para más opciones y detalles de los productos, consulte nuestros catálogos específicos o nuestra información online.

Polígono Industrial O Rebullón s/n. 36416 - Mos - España - rodavigo@rodavigo.com